新商品　マグネットパーテーション

マグパネル

軽量化

マグネットで
簡単連結可能！

幅 900
高さ 1800

■連結部品で ラクラク連結

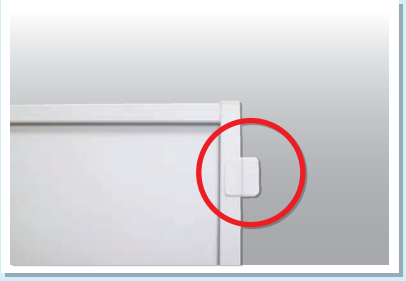

パネル側面のマグネットによって工具を使用せず、連結部品のみで連結できます。

■机の高さ（H700m）にフィット

マグネット部分が H700mm から上なので、H700mm の机の横に置けば座った状態でも使えます。

■マグネットで 掲示物が固定可能

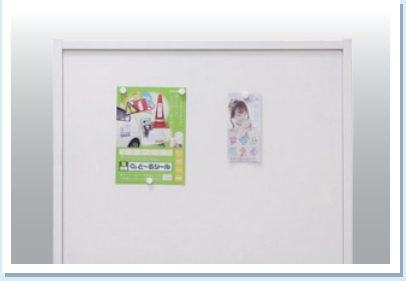

両面ともマグネットを使用できます。工程表などの掲示パネルとしても使用可能です。

多彩な連結が可能

横連結

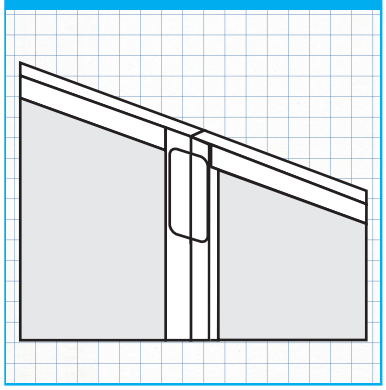

L 字連結

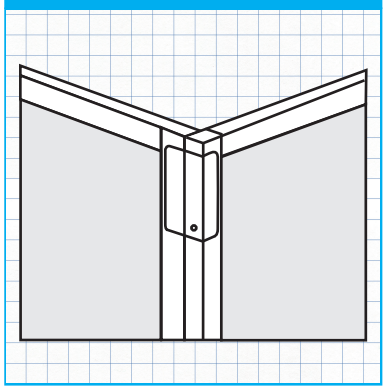

T 字連結

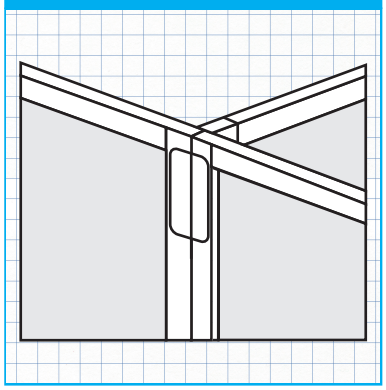

十字連結

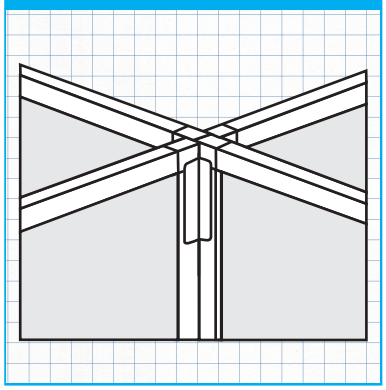

連結セットの使用方法

連結部品

パーテーションを連結するためには、連結部品が必要となります。

一型

L型

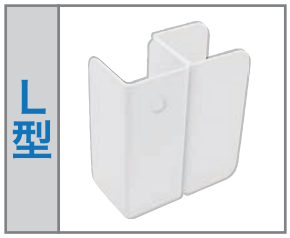

T型

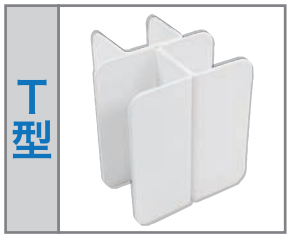

十型

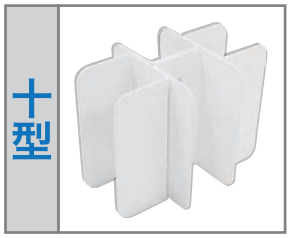

連結支柱

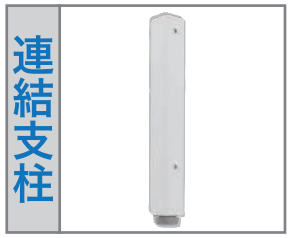

横連

パネル ×2 枚

1 簡易連結一型 ×2 個（1 セット）

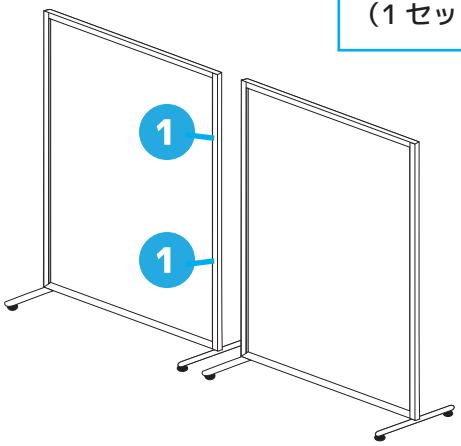

L 連

パネル ×2 枚

1 簡易連結 L 型 ×2 個（1 セット）

2 連結支柱 ×1 個

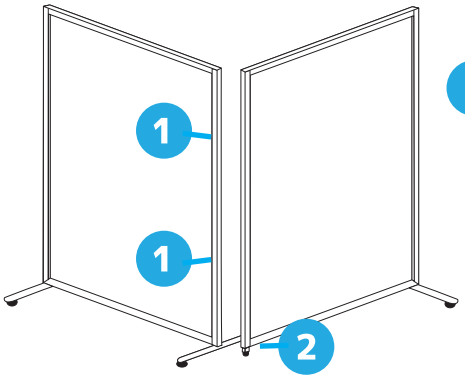

T 連

パネル ×3 枚

1 簡易連結 T 型 ×2 個（1 セット）

2 連結支柱 ×2 個

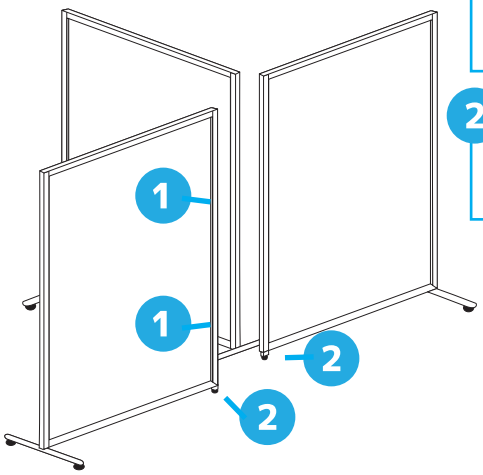

十連

パネル ×4 枚

1 簡易連結十型 ×2 個（1 セット）

2 連結支柱 ×2 個

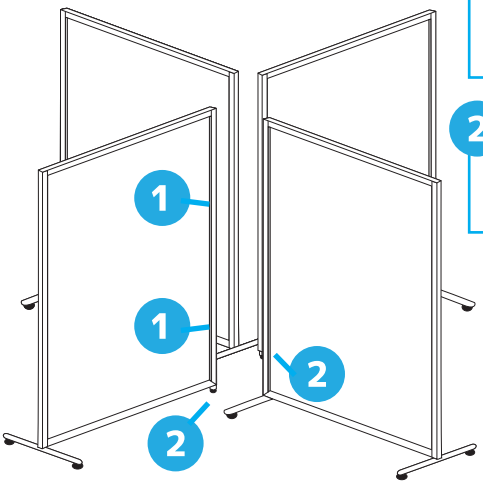

商品 CD	商品名	レンタル料	基本料
301920	マグパネル本体	￥1,050	￥1,800
301921	連結支柱		￥500
301922	簡易連結 T 型（2 個 1 セット）		￥500
301923	簡易連結十型（2 個 1 セット）		￥500
301924	簡易連結一型（2 個 1 セット）		￥500
301925	簡易連結 L 型（2 個 1 セット）		￥500

写光レンタル販売株式会社
営業本部
〒152-0011
東京都目黒区原町2-6-17 4F
☎ 03-5708-5211
03-5708-5212

担当: